Bu Resmin Tüm Hakları Silter Buharlı Ütü Kaynak Makine Sanayi ve Ticaret Ltd. Şti. ' ye Ait Olup Kopyalanamaz ve Üçüncü Şahıslara Dağıtılamaz.

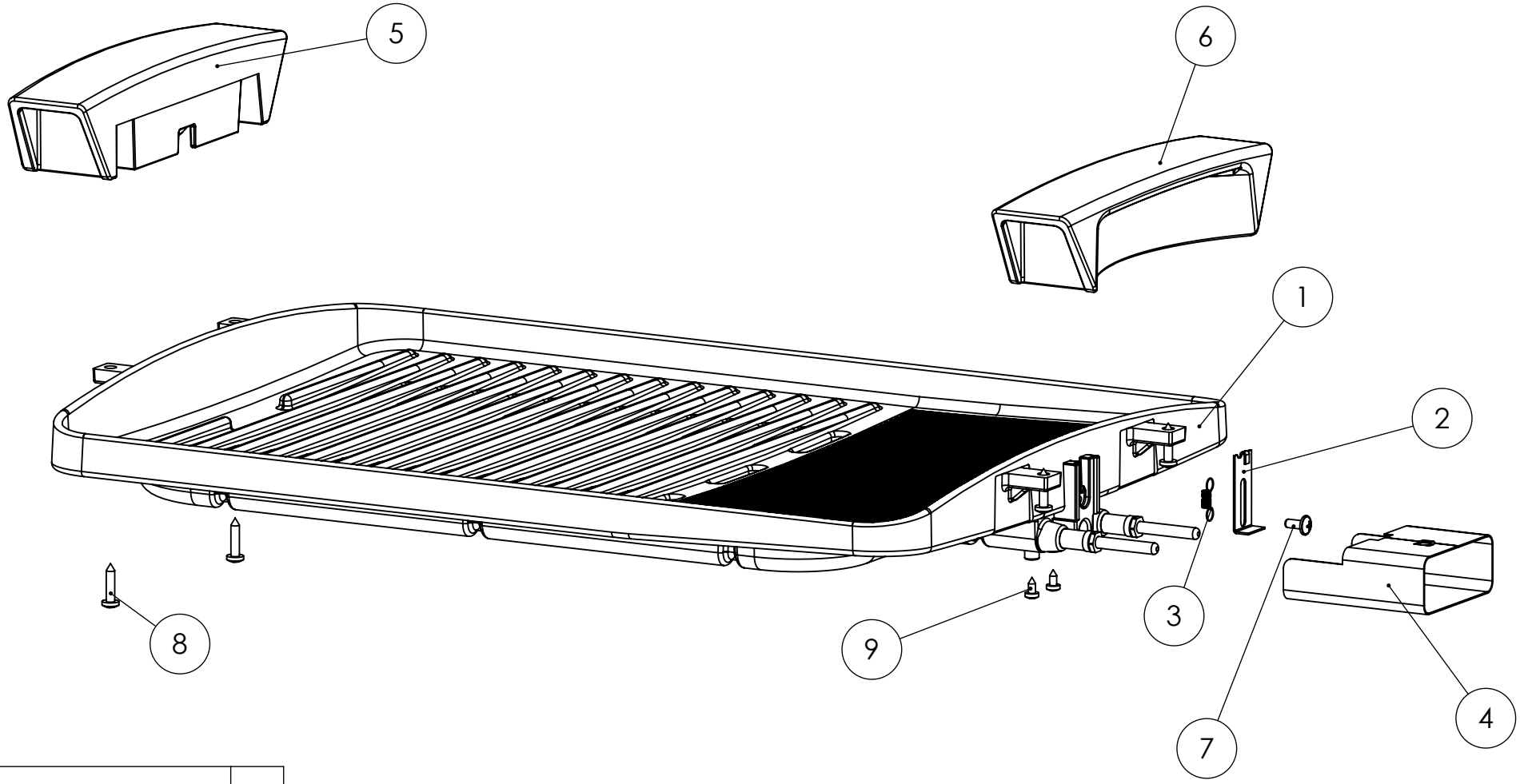

PART NO	PART DESCRIPTION	QTY
1	Rezistans 2400 w 220 v (Kapaklı Barbekü)	1
2	Sac - Emniyet Dili Hareketli	1
3	Yay - Emniyet Dili Kancalı	1
4	Sac - Fiş Merkezleme Kapaklı Barbekü	1
5	Kulp Kapaklı Barbekü 1	1
6	Kulp Kapaklı Barbekü 2	1
7	Vida - 3.5 x 9.5 Ysb Flanşlı	1
8	Vida - 3.5 x 16 Ysb Sac/Beyaz	4
9	Vida 2.9 x 6.5 Ysb Paslanmaz	2

	Tarih	İsim	İmza
Çizen	21/03/2011	İbrahim TEKİRGÖL	
Kontrol		Engin KAHVECİ	
Onay		Ömer Can IŞIK	
Ölçek	Izgara Montaj		
Kağıt			
A4	Ürün Kodu	Rev. No. 121123-1,01	Page No. 2/3

Silter Buharlı Ütü Kaynak Makine Sanayi ve Ticaret Ltd. Şti.
Tel : (0212) 861 45 15 (pbx)
Fax : (0212) 861 45 22
http:// www.silter.com.tr

kiwa geprüft & zertifiziert ISO 9001 CERTIFICATE 2000 QUALITÄTSMANAGEMENT
MGMT. SYS. RvA C 025