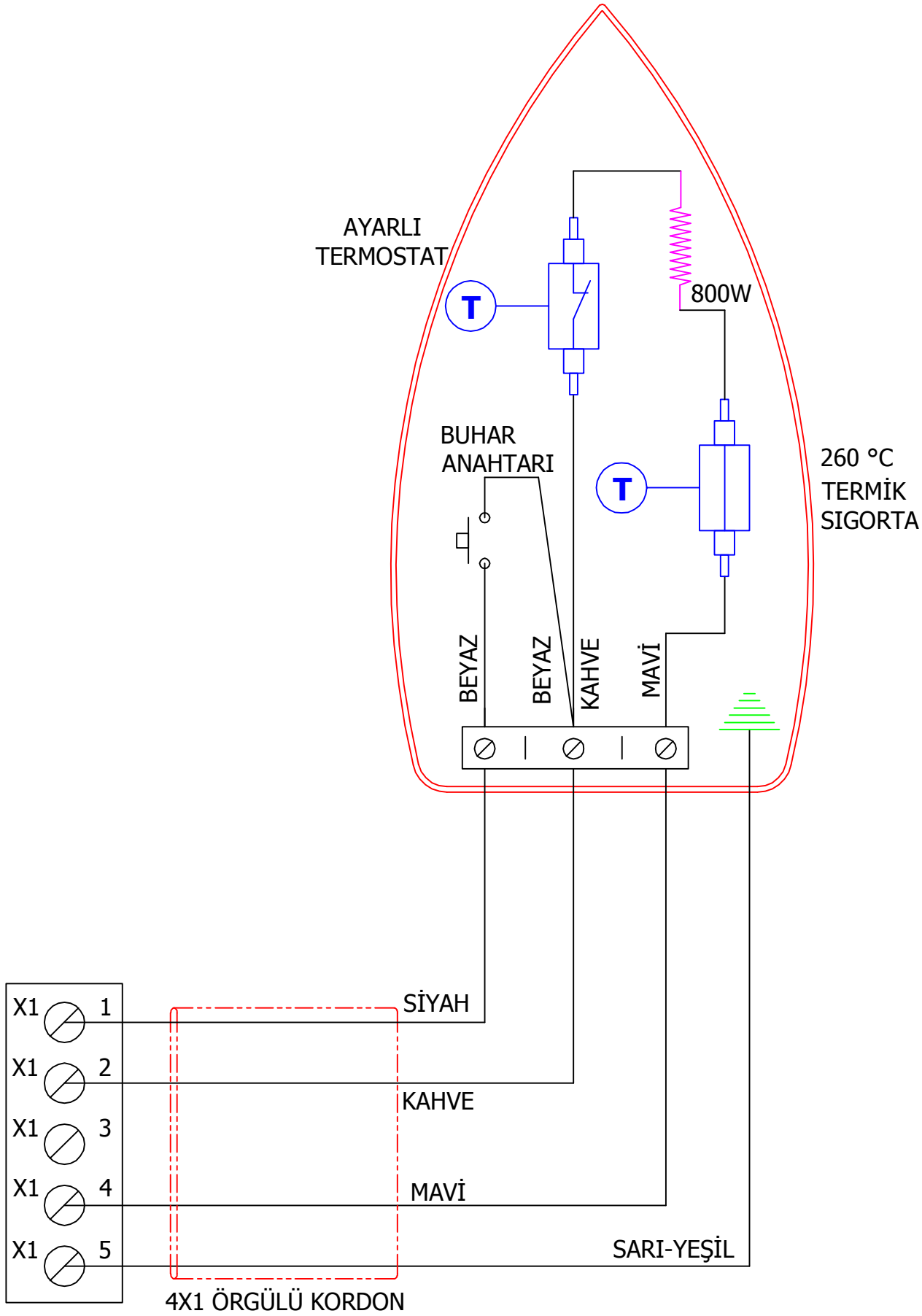

BÜTÜN KABLOLAR SİLİKON İZOLELİDİR
TANIMLANMAMIŞ BÜTÜN KABLO KESİTLERİ 1 mm² DİR

DIKKAT: Resim üzerinden kesinlikle ölçü alma

	ADI ve SOYADI	TARIH	MALZEME
ÇIZEN	İbrahim TEKİRGÖL	27.02.2013	
KONTROL	M.DERECIK		
ONAY	M.DERECIK		
ÖLÇEK	STOK KODU		
	SANAYİ TİPİ ÜTÜ ELEKTRİK ŞEMASI		
ADEDI	IMAL SEKLI		

GRAM	KABA	EBADI
	HASSAS	
RESIM NO		KULLANILDIGI YER
		Sanayi Tipi Ütü